RAASM S.p.a.
Via Marangoni 33, 36022
S. Zeno di Cassola (VI) Italy
Tel. +39 0424 570891
info@raasm.com

art. 10207

Purga freno y embrague de 2 cámaras con depósito de 5 litros, tapones s. art. 11004 y tubo de conexión art. 10802

ÁREAS DE USO

Aeronáutica, Automoción, Construcción y realización de carreteras, Lube trucks y vehículos industriales, Transportes ferroviarios

CARACTERÍSTICAS

Capacidad del depósito	5 l
Serie de tapones	art. 11004
Tubo de purga embragues	art. 10802
Tanques de recuperación n.2	art. 10801
Embudo de llenado	sí
Presión máx. de uso	2 bar
Presión máx. del depósito	2 bar
Longitud del tubo de suministro	3 m
Válvula de seguridad	3 bar
Empaquetado	N° 1 - 0,065 m3
Peso	9,7 kg
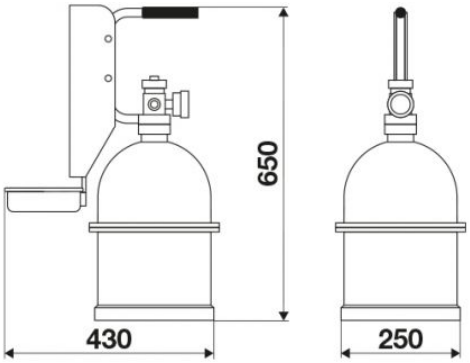
DIMENSIONES TOTALES (mm)