RAASM S.p.a.
Via Marangoni 33, 36022
S. Zeno di Cassola (VI) Italy
Tel. +39 0424 570891
info@raasm.com

art. 10205

Spurgofreni-frizioni pneumatico a 2 camere con serbatoio da 5 litri. In dotazione serie di tappi art. 11001 e tubo di collegamento art. 10802

SETTORI DI UTILIZZO

Aeronautica, Automotive, Edilizia e costruzioni stradali, Lube truck e veicoli industriali, Trasporti ferroviari

CARATTERISTICHE

Capacità serbatoio	5 litri
Serie tappi	art. 11001
Tubetto spurgo frizioni	art. 10802
Tanichette di recupero n.2	art. 10801
Imbuto di riempimento	sì
Pressione max utilizzo	2 bar
Pressione max serbatoio	2 bar
Lunghezza tubo erogazione	3 m
Valvola di sicurezza	3 bar
Packing	N° 1 - 0,065 m3
Peso	9,5 kg
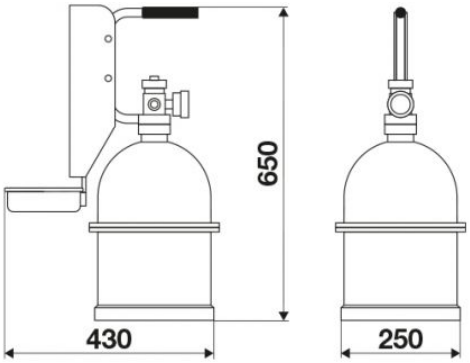
DIMENSIONI D’INGOMBRO (mm)