RAASM S.p.a.
Via Marangoni 33, 36022
S. Zeno di Cassola (VI) Italy
Tel. +39 0424 570891
info@raasm.com

art. 3004945

Pompa motorizzata s. C30B15 per grasso a 24 V DC con 1 pompante, serbatoio 3 litri, indicatore di livello minimo e comando digitale

SETTORI DI UTILIZZO

Aeronautica, Agricoltura, Edilizia e costruzioni stradali, Industria chimica, Industria manifatturiera, Industria mineraria, Lube truck e veicoli industriali, Lubrificazione centralizzata, Navale e offshore, Trasporti ferroviari

CARATTERISTICHE

Portata	4,27 cm3/min
Capacità serbatoio	3 l
Tipo comando	digitale
Raccordo di mandata	G 1/4" (f)
Riempimento serbatoio	mediante ingrassatore idraulico
N° Pompanti	1
Temperatura di esercizio	-25 ÷ +60 °C
Lubrificante	grassi max NLGI 2
Alimentazione	24 V DC
Grado di protezione	IP66
Packing	N° 1 - 0,030 m^3
Peso netto	5,5 kg
Peso lordo	6,4 kg
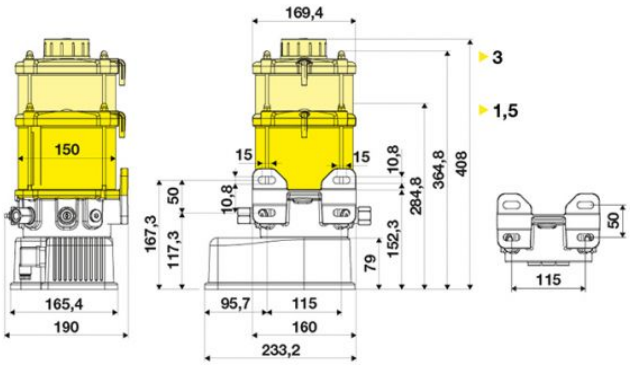
DIMENSIONI D’INGOMBRO (mm)