RAASM S.p.a.
Via Marangoni 33, 36022
S. Zeno di Cassola (VI) Italy
Tel. +39 0424 570891
info@raasm.com

art. 2080401

Invertitore di linea elettromotorizzato monofase 110/120 V 60 Hz con attacchi G 1/2" (f)

SETTORI DI UTILIZZO

CARATTERISTICHE
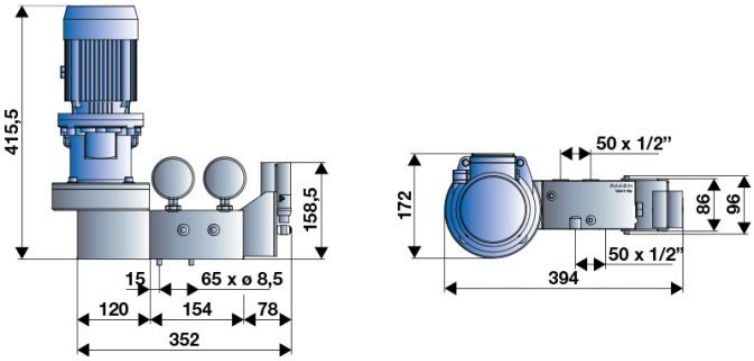
DIMENSIONI D'INGOMBRO (mm)