**RAASM S.p.a.**
Via Marangoni 33, 36022
S. Zeno di Cassola (VI) Italy
Tel. +39 0424 570891
info@raasm.com

# art. 2B7/26117HHI

Pompa a membrana in alluminio e polipropilene serie APPB-1 con doppia entrata, flange da 1", membrane e sfere in Hytrel® e sedi in acciaio inox AISI 316

## SETTORI DI UTILIZZO

Aeronautica, Agricoltura, Automotive, Edilizia e costruzioni stradali, Industria chimica, Industria manifatturiera, Lube truck e veicoli industriali, Navale e offshore, Trasporti ferroviari

## CARATTERISTICHE

| | |
|---|---|
| Portata | 170 l/min |
| Rapporto | 1:1 |
| Pressione max | 8 bar |
| Cicli max per minuto | 300 cpm |
| Portata per ciclo | 0,590 l |
| Altezza max aspirazione | colonna asciutta 5 m - bagnata 7,5 m |
| Diametro max solidi pompabili | 3 mm |
| Temperatura max operativa | 65 °C |
| Rumorosità | 75 dB |
| Consumo aria max | 1,60 $m^3$/min |
| Pressione di esercizio | 2 ÷ 6 bar |
| Attacco entrata aria | G 3/8" (f) |
| Attacco aria in uscita (silenziatore) | G 1/2" (f) |
| Attacco entrata fluido | doppia entrata ANSI 150 - DIN PN 10 - JIS 10K 1" (25 mm) predisposizione filetto interno G 1.1/4" (f) |

## DIMENSIONI D’INGOMBRO (mm)

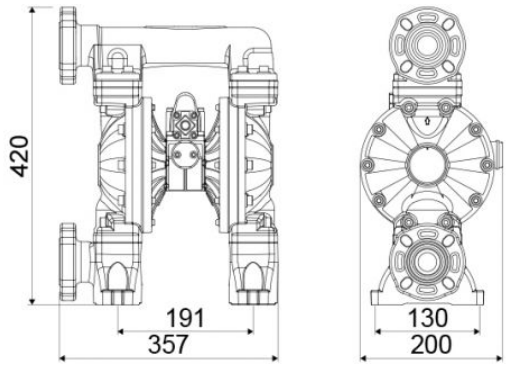

| | |
|---|---|
| Attacco uscita fluido | ANSI 150 - DIN PN 10 - JIS 10K 1" (25 mm) predisposizione filetto interno G 1.1/4" (f) |
| Valvole in aspirazione e mandata | a sfera |
| Membrane | Hytrel® |
| Sfere | Hytrel® |
| Sedi | acciaio inox AISI 316 |
| Packing | N° 1 - 0,03 $m^3$ |
| Peso lordo | 12,1 kg |