RAASM S.p.a.
Via Marangoni 33, 36022
S. Zeno di Cassola (VI) Italy
Tel. +39 0424 570891
info@raasm.com

art. 39616

Pulser per gasolio con entrata-uscita G 1" (f)

SETTORI DI UTILIZZO

Aeronautica, Agricoltura, Automotive, Edilizia e costruzioni stradali, Industria manifatturiera

CARATTERISTICHE

Portata	120 l/min
Fluidi compatibili	gasolio
Materiale corpo	alluminio
Materiale ingranaggi	POM
Entrata	G 1" (f) + flangia
Uscita	G 1" (f) + flangia
Pressione max di lavoro	70 bar
Pressione scoppio	± 200 bar
Tolleranza	± 0,3%
Impulsi per litro	275
Tensione di alimentazione	48 V DC max
Max intensità	0,5 A
Max potenza	10 W
Peso netto	1,1 kg
Packing	N° 1 - 0,005 m3
Peso lordo	1,35 kg
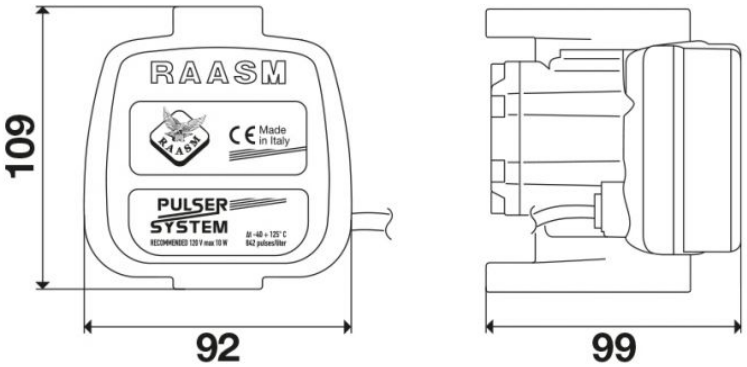
DIMENSIONI D'INGOMBRO (mm)