RAASM S.p.a.
Via Marangoni 33, 36022
S. Zeno di Cassola (VI) Italy
Tel. +39 0424 570891
info@raasm.com

art. 8380.302

II 2 GD

Avvolgitubo orientabile, in acciaio verniciato, s. 390 per acqua calda, 200 bar, tubo in gomma sintetica nera da 17 m, ø 5/16"

SETTORI DI UTILIZZO

Aeronautica, Agricoltura, Automotive, Edilizia e costruzioni stradali, Industria manifatturiera, Lube truck e veicoli industriali

CARATTERISTICHE

Pressione	200 bar
Tip. Fluido	acqua fino a 130 °C
Snodo	acciaio inox AISI 304
Guarnizioni	Viton®
Tipologia	orientabile
Materiale	acciaio verniciato
Raccordi	acciaio zincato
Tubo	art. 994.517
ø e lunghezza tubo	ø 5/16" - 17 m
Entrata	G 3/8" (f)
Uscita	G 3/8" (f)
Passaggio	acciaio inox AISI 304 - acciaio zincato
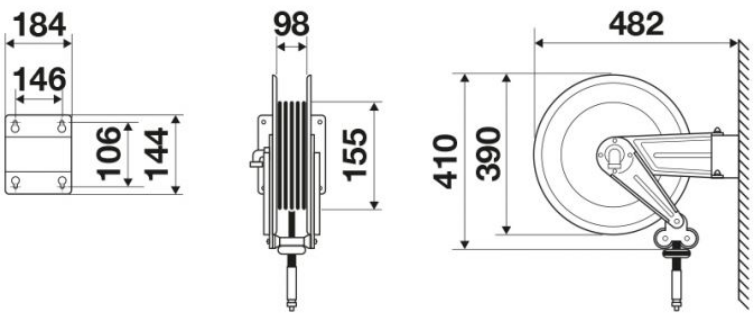
DIMENSIONI D’INGOMBRO (mm)