RAASM S.p.a.
Via Marangoni 33, 36022
S. Zeno di Cassola (VI) Italy
Tel. +39 0424 570891
info@raasm.com

art. 8330.402

CE Ex II 2 GD

Avvolgitubo fisso, in acciaio verniciato, s. 330 per olio e affini, 150 bar, tubo in gomma sintetica nera da 12 m, ø 3/8"

SETTORI DI UTILIZZO

Aeronautica, Agricoltura, Automotive, Edilizia e costruzioni stradali, Industria manifatturiera, Lube truck e veicoli industriali

CARATTERISTICHE

Pressione	150 bar
Tip. Fluido	oli ed affini
Snodo	acciaio zincato
Guarnizioni	poliuretano
Tipologia	fisso
Materiale	acciaio verniciato
Raccordi	acciaio zincato
Tubo	art. 995.312
ø e lunghezza tubo	ø 3/8" - 12 m
Entrata	G 1/2" (f)
Uscita	G 1/2" (m)
Passaggio	acciaio zincato
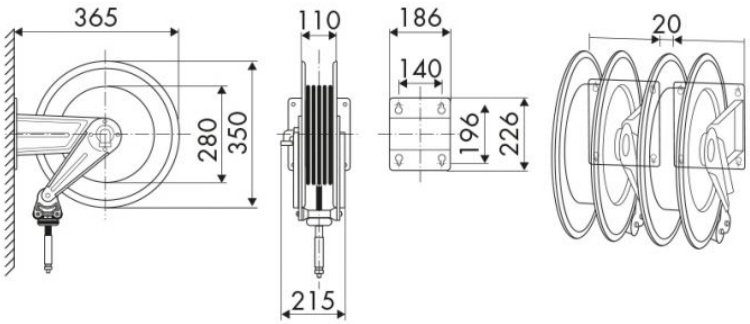
DIMENSIONI D’INGOMBRO (mm)