RAASM S.p.a.
Via Marangoni 33, 36022
S. Zeno di Cassola (VI) Italy
Tel. +39 0424 570891
info@raasm.com

art. 8328.104

II 3 GD

Avvolgitubo fisso, in acciaio verniciato, s. 328 per aria-acqua, 20 bar, tubo poliuretano da 8 m, ø 13 x 19 mm

SETTORI DI UTILIZZO

Aeronautica, Agricoltura, Automotive, Edilizia e costruzioni stradali, Industria manifatturiera, Lube truck e veicoli industriali

CARATTERISTICHE

Pressione	20 bar
Tip. Fluido	aria - acqua
Snodo	ottone
Guarnizioni	Viton®
Tipologia	fisso
Materiale	acciaio verniciato
Raccordi	ottone
Tubo	art. 976.108
ø e lunghezza tubo	ø 1/2" - 8 m
Entrata	G 1/2" (m)
Uscita	G 1/2" (m)
Passaggio	ottone - nylon PA6
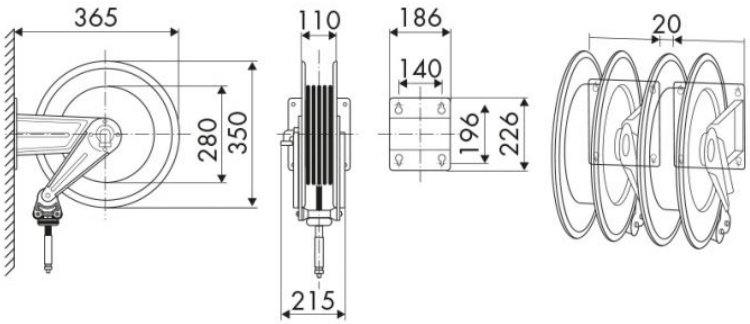
DIMENSIONI D’INGOMBRO (mm)