**RAASM S.p.a.**
Via Marangoni 33, 36022
S. Zeno di Cassola (VI) Italy
Tel. +39 0424 570891
info@raasm.com

# art. 8290.100

II 3 GD

Avvolgitubo fisso, in acciaio verniciato, s. 290 per aria-acqua, 20 bar, senza tubo. Entrata-uscita G 3/8" (f)

## SETTORI DI UTILIZZO

Aeronautica, Agricoltura, Automotive, Edilizia e costruzioni stradali, Industria manifatturiera, Lube truck e veicoli industriali

## CARATTERISTICHE

| | |
|---|---|
| Pressione | 20 bar |
| Tip. Fluido | aria - acqua |
| Snodo | ottone |
| Guarnizioni | Viton® |
| Tipologia | fisso |
| Materiale | acciaio verniciato |
| Raccordi | - |
| Tubo | - |
| ø e lunghezza tubo | - |
| Entrata | G 3/8" (f) |
| Uscita | G 3/8" (f) |
| Passaggio | ottone - acciaio zincato |

## DIMENSIONI D'INGOMBRO (mm)

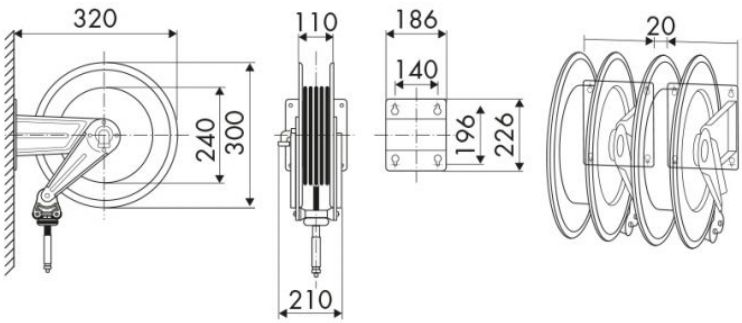


## CAPIENZA AVVOLGITUBO

| ø 1/4" | ø 5/16" | ø 3/8" |
|---|---|---|
| 16 m | 14 m | 10 m |