RAASM S.p.a.
Via Marangoni 33, 36022
S. Zeno di Cassola (VI) Italy
Tel. +39 0424 570891
info@raasm.com

art. 46114

Recuperatore con serbatoio da 115 litri e coppa di recupero a pantografo per auto

SETTORI DI UTILIZZO

Aeronautica, Agricoltura, Automotive, Edilizia e costruzioni stradali, Lube truck e veicoli industriali

CARATTERISTICHE

Capacità serbatoio	115 l
Capacità max di recupero	97 l
Capacità precamera	-
Capacità coppa	14 l
Pressione per depressurizzare	-
Tempo di depressurizzazione	-
Rumorosità	-
Velocità di aspirazione	-
Capacità di aspirazione totale	-
Tubo di aspirazione/scarico	2 m
Pressione max di scarico	0,5 bar
Sonde in dotazione	-
Packing	N° 3 - 0,360 m3
Peso	51 kg
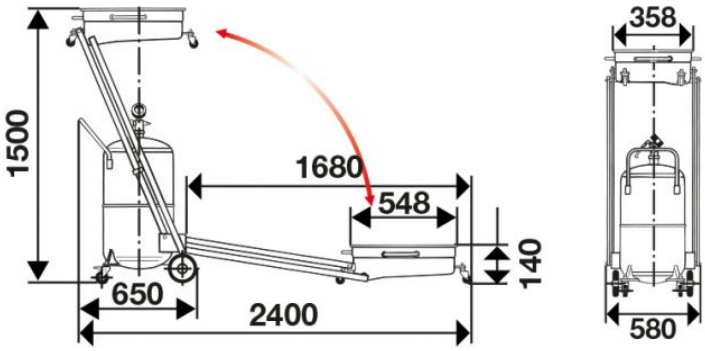
DIMENSIONI D'INGOMBRO (mm)