RAASM S.p.a.
Via Marangoni 33, 36022
S. Zeno di Cassola (VI) Italy
Tel. +39 0424 570891
info@raasm.com

art. 46065

Recuperatore-aspiratore con serbatoio da 65 litri, coppa di recupero a pantografo per moto e kit sonde di aspirazione incluso

SETTORI DI UTILIZZO

Aeronautica, Agricoltura, Automotive, Edilizia e costruzioni stradali, Lube truck e veicoli industriali

CARATTERISTICHE

Capacità serbatoio	65 l
Capacità max di recupero	52 l
Capacità precamera	-
Capacità coppa	14 l
Pressione per depressurizzare	6,5 ÷ 7 bar
Tempo di depressurizzazione	2 min
Rumorosità	75 dB
Velocità di aspirazione	1,5 ÷ 2 l/min
Capacità di aspirazione totale	43 ÷ 45 l
Tubo di aspirazione/scarico	2 m / 2 m
Pressione max di scarico	0,5 bar
Sonde in dotazione	art. 45560
Packing	N° 4 - 0,310 m3
Peso	42,7 kg
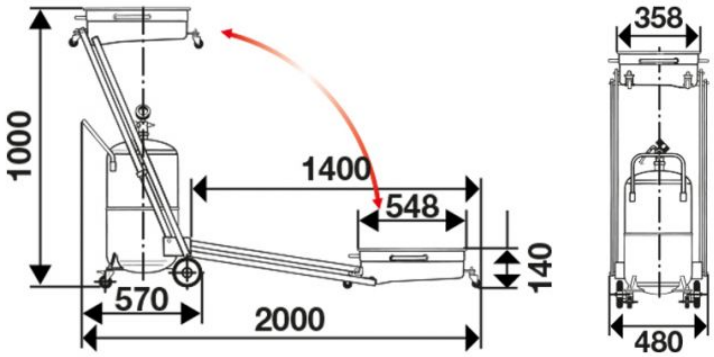
DIMENSIONI D’INGOMBRO (mm)