RAASM S.p.a.
Via Marangoni 33, 36022
S. Zeno di Cassola (VI) Italy
Tel. +39 0424 570891
info@raasm.com

art. 45180

Kit aspirazione-erogazione carrellato con pompa pneumatica a pistone per contenitori da 180-220 kg

SETTORI DI UTILIZZO

Aeronautica, Agricoltura, Automotive, Edilizia e costruzioni stradali, Industria chimica, Industria manifatturiera, Lube truck e veicoli industriali, Navale e offshore, Trasporti ferroviari

CARATTERISTICHE

Pompa aspirazione	art. 33070/A
Pressione max aria alla pompa	6 bar
Rumorosità	81 dB
Adatta a fusti da	180 ÷ 220 kg
Lunghezza tubo di aspirazione	1/2" x 2 m
Lunghezza tubo di scarico	1/2" x 2 m
Velocità di aspirazione	1,5 ÷ 2 l/min
Carrello	art. 80200
Colonna	-
Staffa	-
Kit porta sonde murale	-
Avvolgitubo	-
Serie sonde	art. 45560
Sonda aggiuntiva	art. 45540 ø 12 mm
Packing	N° 2 - 0,113 m3
Peso	32,1 kg
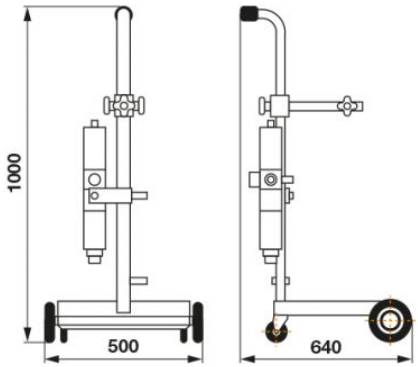
DIMENSIONI D’INGOMBRO (mm)