RAASM S.p.a.
Via Marangoni 33, 36022
S. Zeno di Cassola (VI) Italy
Tel. +39 0424 570891
info@raasm.com

art. 37680/A

Kit murale per distribuzione di olio e affini con pompa pneumatica a pistone modulare R 5:1 - 18 l/min, pistola con contalitri digitale, ugello salvagocce automatico e avvolgitubo aperto art. 8420.402

SETTORI DI UTILIZZO

Aeronautica, Agricoltura, Automotive, Edilizia e costruzioni stradali, Lube truck e veicoli industriali, Trasporti ferroviari

CARATTERISTICHE

Rapporto	5:1
Portata	18 l/min
Pompa	art. 36060
Avvolgitubo	art. 8420.401
Ghiera di bloccaggio	art. 38042
Staffa murale	art. 38043
Nipple di raccordo	art. 38071
Pistola dosatrice digitale	art. 38155
Tubo pescante flessibile	art. 38026
Tubo pescante rigido	art. 38027
Raccogligocce	art. 88630
Packing	N° 4 - 0,130 m3
Peso	39,5 kg
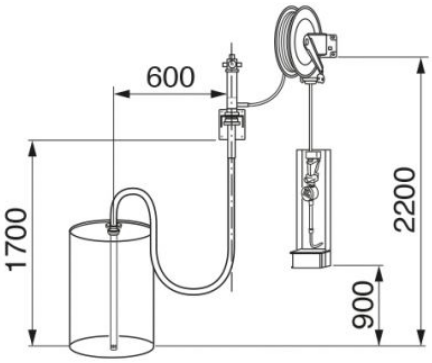
DIMENSIONI D’INGOMBRO (mm)