RAASM S.p.a.
Via Marangoni 33, 36022
S. Zeno di Cassola (VI) Italy
Tel. +39 0424 570891
info@raasm.com

art. 35260

Kit per distribuzione di olio e affini carrellato adatto a fusti da 30-60 kg, con pompa pneumatica a pistone R 3:1 - 20 l/min, tubo di erogazione e pistola con contalitri digitale

SETTORI DI UTILIZZO

Aeronautica, Agricoltura, Automotive, Edilizia e costruzioni stradali, Lube truck e veicoli industriali, Trasporti ferroviari

CARATTERISTICHE

Rapporto	3:1
Portata	20 l/min
Pompa	art. 35076
Nipple di raccordo	art. 38071
Pistola dosatrice digitale	art. 37758
Tubo	art. 996.304
Imbuto antiriflusso	-
Carrello	art. 80050
Ghiera di bloccaggio	-
Coprifusto	-
Packing	N° 3 - 0,085 m3
Peso	20 kg
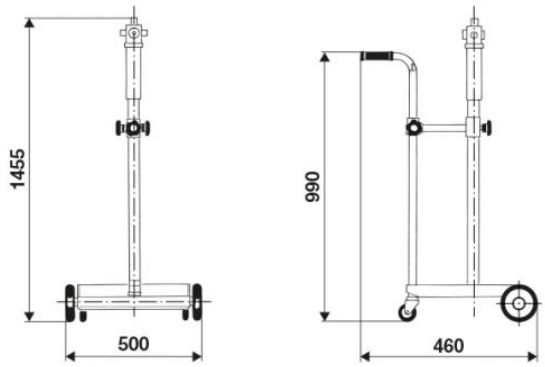
DIMENSIONI D’INGOMBRO (mm)