RAASM S.p.a.
Via Marangoni 33, 36022
S. Zeno di Cassola (VI) Italy
Tel. +39 0424 570891
info@raasm.com

art. 35219

Kit carrellato per distribuzione di olio e affini adatto a fusti da 180-220 kg, con pompa pneumatica a pistone R 3:1 - 20 l/min e pistola di erogazione con contalitri digitale

SETTORI DI UTILIZZO

Aeronautica, Agricoltura, Automotive, Edilizia e costruzioni stradali, Industria manifatturiera, Lube truck e veicoli industriali, Trasporti ferroviari

CARATTERISTICHE

Rapporto	3:1
Portata	20 l/min
Pompa	art. 35094
Carrello	art. 80200
Avvolgitubo	-
Ghiera di bloccaggio	art. 38046
Nipple di raccordo	art. 38071
Pistola dosatrice digitale	art. 37758
Tubo	art. 996.304
Packing	N° 3 - 0,121 m^3
Peso	33,3 kg
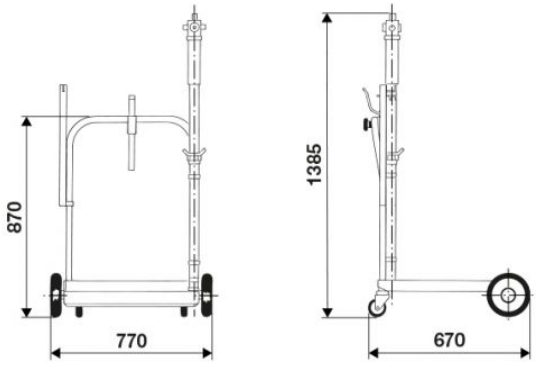
DIMENSIONI D’INGOMBRO (mm)