RAASM S.p.a.
Via Marangoni 33, 36022
S. Zeno di Cassola (VI) Italy
Tel. +39 0424 570891
info@raasm.com

art. 35200

Kit carrellato per distribuzione di olio e affini adatto a fusti da 180-220 kg, con pompa pneumatica a pistone R 3:1 - 14 l/min, avvolgitubo aperto art. 8430.401 e pistola di erogazione con contalitri digitale

SETTORI DI UTILIZZO

Aeronautica, Agricoltura, Automotive, Edilizia e costruzioni stradali, Industria manifatturiera, Lube truck e veicoli industriali, Trasporti ferroviari

CARATTERISTICHE

Rapporto	3:1
Portata	14 l/min
Pompa	art. 35194
Carrello	art. 80201
Avvolgitubo	art. 8430.401
Ghiera di bloccaggio	art. 38042
Nipple di raccordo	art. 38071
Pistola dosatrice digitale	art. 37758
Tubo	art. 996.302
Packing	N° 4 - 0,210 m3
Peso	76 kg
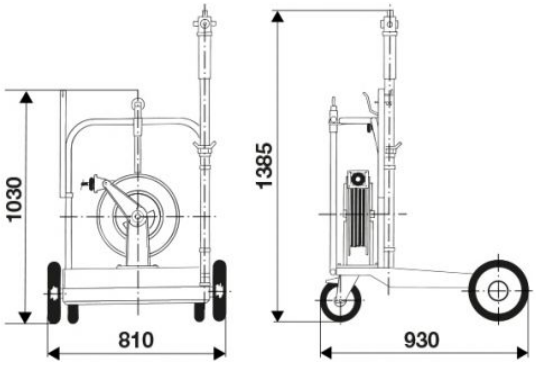
DIMENSIONI D’INGOMBRO (mm)