RAASM S.p.a.
Via Marangoni 33, 36022
S. Zeno di Cassola (VI) Italy
Tel. +39 0424 570891
info@raasm.com

art. 64064

Kit di ingrassaggio carrellato per fusti con ø interno da 370 a 420 mm (50-60 kg), pompa R 50:1, membrana, pistola di ingrassaggio e carrello art. 80050

SETTORI DI UTILIZZO

Aeronautica, Agricoltura, Automotive, Edilizia e costruzioni stradali, Industria manifatturiera, Industria mineraria, Lube truck e veicoli industriali, Lubrificazione centralizzata, Trasporti ferroviari

CARATTERISTICHE

Rapporto	50:1
Portata	1500 g/min
Per fusti con diametro interno	370 ÷ 420 mm
Pompa	art. 62074
Carrello	art. 80050
Avvolgitubo o tubo erogazione	art. 993.504
Pistola	art. 66888
Coprifusto	art. 65420
Membrana	art. 66400
Tubo collegamento grasso	-
Tubo collegamento aria	-
Nipple	art. 66892
Gruppo regolatore aria	-
Rubinetto rapido aria	-
Packing	N° 3 - 0,059 m3
Peso	22,4 kg
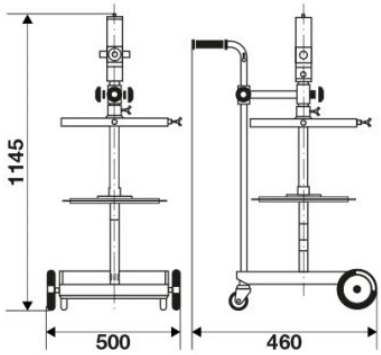
DIMENSIONI D’INGOMBRO (mm)