RAASM S.p.a.
Via Marangoni 33, 36022
S. Zeno di Cassola (VI) Italy
Tel. +39 0424 570891
info@raasm.com

art. 64070

Kit di ingrassaggio carrellato per fusti con ø interno da 550 a 600 mm (180-220 kg), pompa R 50:1, membrana, pistola di ingrassaggio e carrello 80200

SETTORI DI UTILIZZO

Aeronautica, Agricoltura, Edilizia e costruzioni stradali, Industria manifatturiera, Industria mineraria, Lube truck e veicoli industriali, Lubrificazione centralizzata, Trasporti ferroviari

CARATTERISTICHE

Rapporto	50:1
Portata	1500 g/min
Per fusti con diametro interno	550 ÷ 600 mm
Pompa	art. 62095
Carrello	art. 80200
Avvolgitubo o tubo erogazione	art. 993.504
Pistola	art. 66888
Coprifusto	art. 65600
Membrana	art. 66590
Tubo collegamento grasso	-
Tubo collegamento aria	-
Nipple	art. 66892
Gruppo regolatore aria	-
Rubinetto rapido aria	-
Packing	N° 3 - 0,120 m3
Peso	40,3 kg
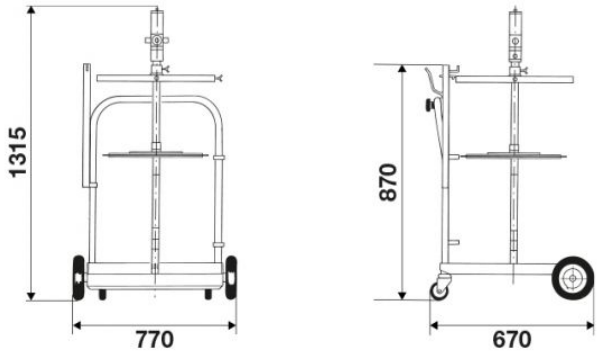
DIMENSIONI D’INGOMBRO (mm)