RAASM S.p.a.
Via Marangoni 33, 36022
S. Zeno di Cassola (VI) Italy
Tel. +39 0424 570891
info@raasm.com

art. 2000425

Motor operated pump s. C20P for oil 230-400 V AC - 50 Hz - 275-480 V AC - 60 Hz with 2 pumping element ø 7 mm, 100 litres reservoir and min level indicator

ZONES D'UTILISATION

Aéronautique, Agriculture, Bâtiment et constructions routières, Industrie chimique, Industrie manufacturière, Industrie minière, Camions de transport de lubrifiant et véhicules industriels, Lubrification centralisée, Naval et offshore, Transports ferroviaires

CARACTÉRISTIQUES

Débit	160 cm3/min
Capacité réservoir	40 l
Raccord de remplissage	G 1/2" (f)
Raccord sortie de lubrifiant	G 3/8" (f)
ø Pompes	7 mm
Température d'utilisation	-25 ÷ +60 °C
Lubrifiant	huile > 40 cSt
Alimentation	230/400 V AC - 50 Hz - 276/480 V AC - 60 Hz
Vitesse	1370 ÷ 1640 tr/min
Emballage	N° 1 - 0,268 m3
Poids net	61,3 kg
Poids brut	77,7 kg
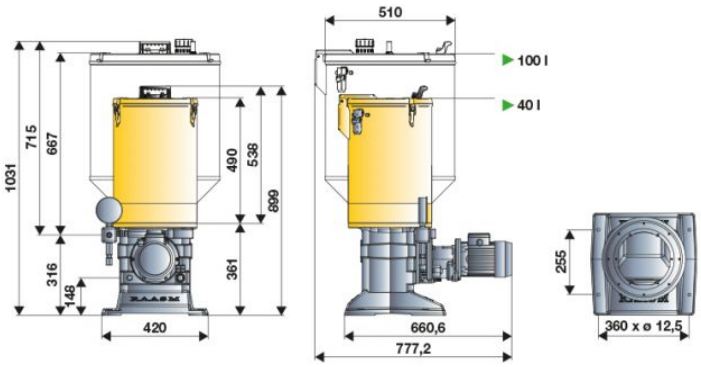
DIMENSIONS GÉNÉRALES (mm)