RAASM S.p.a.
Via Marangoni 33, 36022
S. Zeno di Cassola (VI) Italy
Tel. +39 0424 570891
info@raasm.com

art. 3C1/16111EAA

CE Ex II 2 GD

Pompe à membrane en aluminium série AAB-12 avec membranes en EPDM, billes et sièges en acétal

ZONES D'UTILISATION

Aéronautique, Agriculture, Automobile, Bâtiment et constructions routières, Industrie chimique, Camions de transport de lubrifiant et véhicules industriels, Naval et offshore, Transports ferroviaires

CARACTÉRISTIQUES

Débit	70 l/min
Rapport	1:1
Pression max	8 bar
Cycles max. par minute	400 cpm
Débit par cycle	0,188 l
Hauteur max. d'aspiration	colonne sèche 4,5 m - colonne humide 7,5 m
Diamètre max. solides de passage	1,5 mm
Température max de fonctionnement	100 °C
Bruit	75 dB
Consommation d'air max	0,80 m^3/min
Pression de service	2 ÷ 6 bar
Raccord entrée d'air	G 3/8" (f)
Raccord air en sortie (silencieux)	G 1/2" (f)
Raccord entrée de fluide	G 3/4" (f)
Raccord sortie de fluide	G 1/2" (f)

DIMENSIONS GÉNÉRALES (mm)

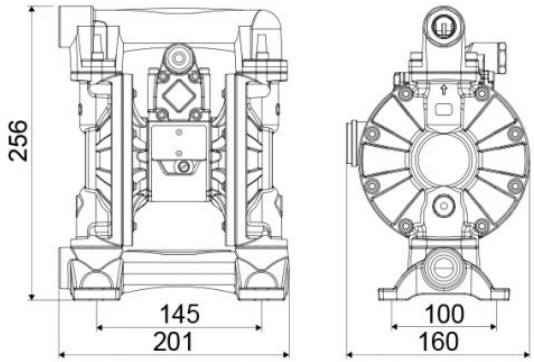

Soupapes d'aspiration et de refoulement	à sphère
Membrane	EPDM
Billes	acetal
Sièges	acetal
Emballage	N° 1 - 0,02 m^3
Poids brut	6,3 kg