RAASM S.p.a.
Via Marangoni 33, 36022
S. Zeno di Cassola (VI) Italy
Tel. +39 0424 570891
info@raasm.com

art. 2B8/16117NH52

II 3 GD

Pompe à membrane en aluminium et polypropylène série APPB-12 avec double entrée/sortie multiport, membranes en NBR, billes en Hytrel®, sièges en acier inoxydable AISI 316 et polypropylène et vannes à bille avec ressort

ZONES D'UTILISATION

Aéronautique, Agriculture, Automobile, Bâtiment et constructions routières, Industrie chimique, Camions de transport de lubrifiant et véhicules industriels, Naval et offshore, Transports ferroviaires

CARACTÉRISTIQUES

Débit	60 l/min
Rapport	1:1
Fluides compatibles	eau, huiles minérales-végétales, gasoil
Matériau moteur et brides internes	aluminum
Matériau en contact avec le fluide	polypropylène
Matériau des billes des soupapes	Hytrel®
Raccord entrée d'air	G 3/8" (f)
Raccord entrée-sortie de fluide	double orifice d’aspiration/d’échappement multiples G 3/4" (f) x G 1/2" (f)
Pression de service	2 ÷ 6 bar
Pression max. alimentation	8 bar
Consommation moyenne d'air	400 l/min

DIMENSIONS GÉNÉRALES (mm)

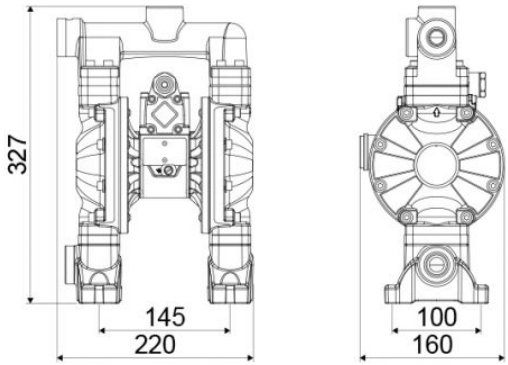

Bruit	75 dB
Température du fluide	-10 ÷ +65 °C
Diamètre max. solides de passage	ø 1,5 mm
Soupapes d'aspiration et de refoulement	à sphère avec ressort en cage
Emballage	N° 1 - 0,015 m^3
Poids	7 kg