RAASM S.p.a.
Via Marangoni 33, 36022
S. Zeno di Cassola (VI) Italy
Tel. +39 0424 570891
info@raasm.com

art. 39616

Pulser meter for diesel with inlet/outlet G 1" (f)

ZONES D'UTILISATION

Aéronautique, Agriculture, Automobile, Bâtiment et constructions routières, Industrie manufacturière

CARACTÉRISTIQUES

Débit	120 l/min
Fluides compatibles	gasoil
Matériau corps	aluminum
Matériau engrenages	POM
Entrée	G 1" (f) + bride
Sortie	G 1" (f) + bride
Pression max. de fonctionnement	70 bar
Pression d'explosion	± 200 bar
Tolérance	± 0,3%
Impulsions par litre	275
Tension d'alimentation	48 V DC max
Intensité max.	0,5 A
Puissance max.	10 W
Poids net	1,1 kg
Emballage	N° 1 - 0,005 m3
Poids brut	1,35 kg
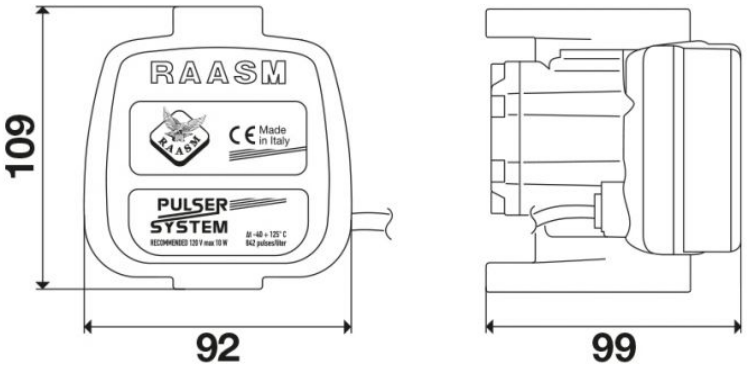
DIMENSIONS GÉNÉRALES (mm)