RAASM S.p.a.
Via Marangoni 33, 36022
S. Zeno di Cassola (VI) Italy
Tel. +39 0424 570891
info@raasm.com

Art. 37500

Auf Laufwagen verfahrbares Kit für 30÷60 kg Fässer, mit pneumatischer Kolbenpumpe R 5:1 - 18 l/min, Abgabeschlauch und Pistole Art. 37758

EINSATZBEREICHE

Luftfahrt, Landwirtschaft, Autoindustrie, Baugewerbe und Strassenbau, Schmierstoff-LKWS und Transport, Schienentransport

EIGENSCHAFTEN

Verdichtungsverhältnis	5:1
Förderleistung	18 l/min
Pumpe	Art. 36073
Anschlussnippel	Art. 38071
Digitale Dosierpistole	Art. 37758
Schlauch	Art. 996.304
Trichter mit Rücklaufsperre	-
Laufwagen	Art. 80050
Befestigungsring	-
Fassdeckel	-
Verpackung	N° 3 - 0,085 m3
Gewicht	20,5 kg
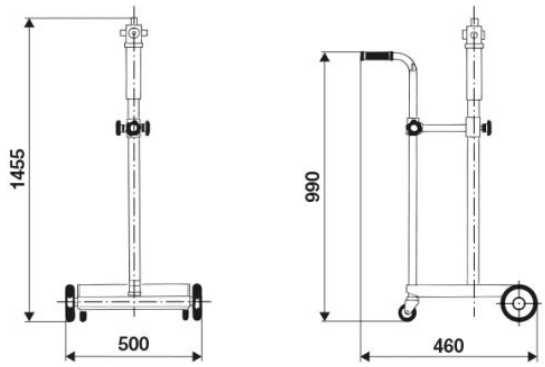
GESAMTABMESSUNGEN (mm)