RAASM S.p.a.
Via Marangoni 33, 36022
S. Zeno di Cassola (VI) Italy
Tel. +39 0424 570891
info@raasm.com

Art. 35250/A

Auf Laufwagen verfahrbares Kit für 30÷60 kg Fässer, mit pneumatischer Kolbenpumpe R 3:1 - 14 l/min, Laufwagen Art. 80050 und Pistole 38155

EINSATZBEREICHE

Luftfahrt, Landwirtschaft, Autoindustrie, Baugewerbe und Strassenbau, Schmierstoff-LKWS und Transport, Schienentransport

EIGENSCHAFTEN

Verdichtungsverhältnis	3:1
Förderleistung	14 l/min
Pumpe	Art. 35173
Anschlussnippel	Art. 38071
Digitale Dosierpistole	Art. 38155
Schlauch	Art. 996.304
Trichter mit Rücklaufsperre	-
Laufwagen	Art. 80050
Befestigungsring	-
Fassdeckel	-
Verpackung	N° 3 - 0,085 m3
Gewicht	20 kg
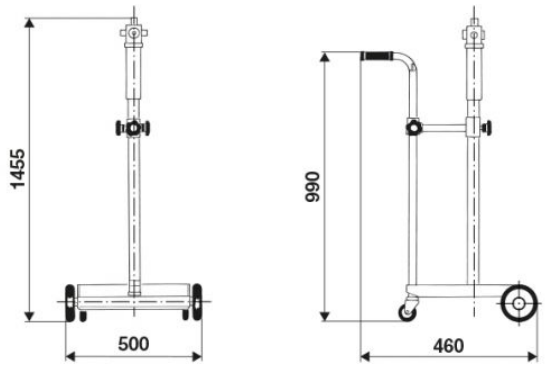
GESAMTABMESSUNGEN (mm)