RAASM S.p.a.
Via Marangoni 33, 36022
S. Zeno di Cassola (VI) Italy
Tel. +39 0424 570891
info@raasm.com

Art. 35220/A

Auf Laufwagen verfahrbares Kit für 180÷220 kg Fässer, mit pneumatischer Kolbenpumpe R 3:1 - 14 l/min, Laufwagen Art. 80200 und Pistole 38155

EINSATZBEREICHE

Luftfahrt, Landwirtschaft, Autoindustrie, Baugewerbe und Strassenbau, Verarbeitende industry, Schmierstoff-LKWS und Transport, Schienentransport

EIGENSCHAFTEN

Verdichtungsverhältnis	3:1
Förderleistung	14 l/min
Pumpe	Art. 35194
Laufwagen	Art. 80200
Schlauchaufroller	-
Befestigungsring	Art. 38042
Anschlussnippel	Art. 38071
Digitale Dosierpistole	Art. 38155
Schlauch	Art. 996.304
Verpackung	N° 3 - 0,121 m3
Gewicht	33,3 kg
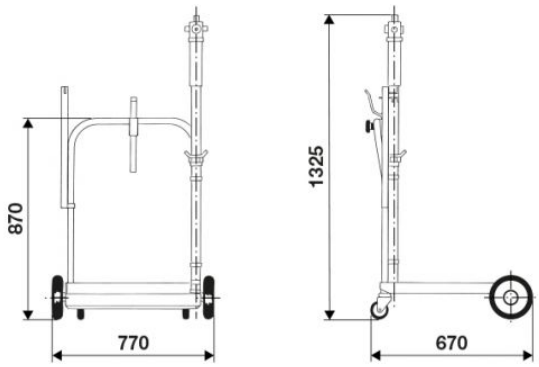
GESAMTABMESSUNGEN (mm)