RAASM S.p.a.
Via Marangoni 33, 36022
S. Zeno di Cassola (VI) Italy
Tel. +39 0424 570891
info@raasm.com

Art. 42050

Auf Laufwagen verfahrbares Kit für Altöl-Absaugung für 30÷60 kg Fässer

EINSATZBEREICHE

Luftfahrt, Landwirtschaft, Autoindustrie, Baugewerbe und Strassenbau, Schmierstoff-LKWS und Transport

EIGENSCHAFTEN

Fassungsvermögen des Wagens	20 ÷ 60 kg
Laufwagen	Art. 80050
Fassungsvermögen der Auffangwanne	15 l
wellenbrechendes Gitter/Filter	Ja
Ring zur Befestigung am Fass	Ja
Verpackung	N° 2 - 0,120 m3
Gewicht	17 kg
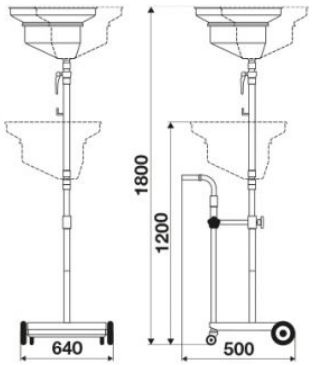
GESAMTABMESSUNGEN (mm)