RAASM S.p.a.
Via Marangoni 33, 36022
S. Zeno di Cassola (VI) Italy
Tel. +39 0424 570891
info@raasm.com

Art. 43724

Tragbares Sammel- und Absauggerät, 24 Liter mit Absaugsonden-Kit, nautischen Anschlüssen und 4 m Absaugschlauch

EINSATZBEREICHE

Schifffahrt und Offshore

EIGENSCHAFTEN

Fassungsvermögen des Tanks	24 l
Max. Rückgewinnungsvermögen	20 l
Fassungsvermögen der Vorkammer	-
Fassungsvermögen der Auffangwanne	-
Druck beim Druckabbau	7 bar
Druckabbauzeit	1 ÷ 1,5 min
Geräuschpegel	75 dB
Absauggeschwindigkeit	1,5 ÷ 2 l/min
Saugvermögen insgesamt	15 ÷ 16 l
Ansaugschlauch/Ablassschlauch	Saugen 4 m
Maximaler Ablassdruck	manuell
Mitgelieferte Sonde	Art. 45560
Verpackung	N° 1 - 0,090 m3
Gewicht	13,7 kg
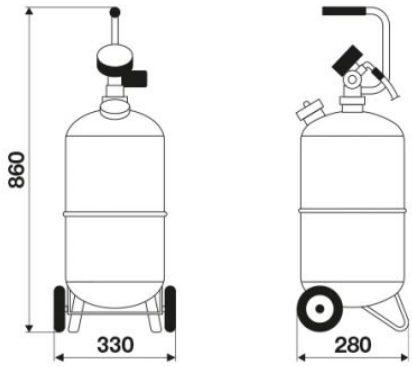
GESAMTABMESSUNGEN (mm)