RAASM S.p.a.
Via Marangoni 33, 36022
S. Zeno di Cassola (VI) Italy
Tel. +39 0424 570891
info@raasm.com

Art. 1500650

Air operated pump s. C15F for oil with 10 litres reservoir (rechargeable), R 50:1 and air operated discharging valve

EINSATZBEREICHE

Luftfahrt, Landwirtschaft, Baugewerbe und Strassenbau, Chemische industrie, Verarbeitende industry, Bergbau, Schmierstoff-LKWS und Transport, Zentralschmierung, Schifffahrt und Offshore, Schienentransport

EIGENSCHAFTEN

Förderleistung	1330 cm^3/min
Fassungsvermögen des Tanks	10 l
Verdichtungsverhältnis	50:1
Material Kugelventile	G 1/4" (f)
Anschluss Fettauslauf	G 3/8" (f)
Betriebstemperatur	-25 ÷ +60 °C
Schmiermittel	Öle > 40 cSt
ø innen Fass	240 mm
Pumpe (R 50:1)	Art. 62541
Fassdeckel ø	-
Befestigungsring	-
Mindestfüllstandsanzeige	-
Verpackung	N° 1 - 0,056 m3
Nettogewicht	17,1 kg
Bruttogewicht	17,4 kg
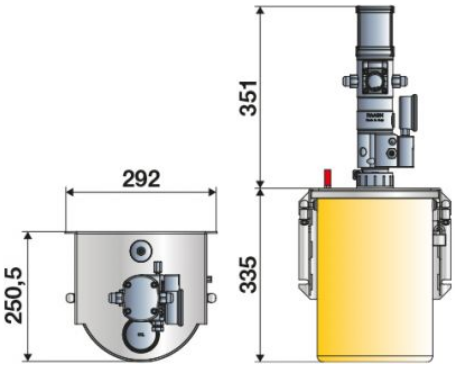
GESAMTABMESSUNGEN (mm)