RAASM S.p.a.
Via Marangoni 33, 36022
S. Zeno di Cassola (VI) Italy
Tel. +39 0424 570891
info@raasm.com

Art. 1500020

Air operated pump s. C15F for grease with 10 liters reservoir (rechargeable), R 50:1 and air operated discharging valve

EINSATZBEREICHE

Luftfahrt, Landwirtschaft, Baugewerbe und Strassenbau, Chemische industrie, Verarbeitende industry, Bergbau, Schmierstoff-LKWS und Transport, Zentralschmierung, Schifffahrt und Offshore, Schienentransport

EIGENSCHAFTEN

Förderleistung	1330 cm3/min
Fassungsvermögen des Tanks	10 l
Verdichtungsverhältnis	50:1
Anschluss Luftzufuhr	G 1/4" (f)
Anschluss Fettauslauf	G 3/8" (f)
Betriebstemperatur	-25 ÷ +60 °C
Schmiermittel	Fett max NLGI 2
ø innen Fass	220 mm
Pumpe (R 50:1)	Art. 62541
Fassdeckel	-
Membran	Art. 10/617
Verpackung	N° 1 - 0,056 m3
Nettogewicht	17,9 kg
Bruttogewicht	18,2 kg
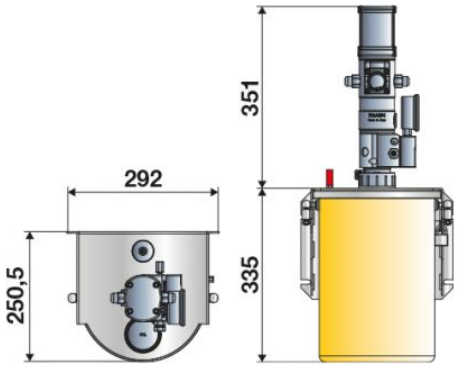
GESAMTABMESSUNGEN (mm)