RAASM S.p.a.
Via Marangoni 33, 36022
S. Zeno di Cassola (VI) Italy
Tel. +39 0424 570891
info@raasm.com

Art. 8520.302

II 2 GD

Schwenkbarer Schlauchaufroller S. 530, für Heisswasser, 200 bar, mit schwarzem Gummischlauch 25 m, ø 3/8"

EINSATZBEREICHE

Luftfahrt, Landwirtschaft, Autoindustrie, Baugewerbe und Strassenbau, Verarbeitende industry, Schmierstoff-LKWS und Transport, Schienentransport

EIGENSCHAFTEN

Druck	200 bar
Art des Fluids	Wasser max. 130 °C
Gelenk	Edelstahl AISI 304
Dichtungen	Viton®
Typ	schwenkbar
Material	lackierter Stahl
Anschlüsse	verzinkter Stahl
Schlauch	Art. 995.525
Schlauchläuge	ø 3/8" - 25 m
Einlass	G 3/8" (f)
Auslass	G 3/8" (f)
Durchfluss	Edelstahl AISI 304 - verzinkter Stahl
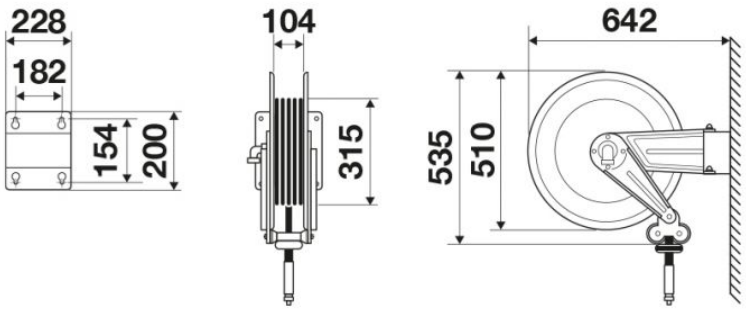
GESAMTABMESSUNGEN (mm)