**RAASM S.p.a.**
Via Marangoni 33, 36022
S. Zeno di Cassola (VI) Italy
Tel. +39 0424 570891
info@raasm.com

# Art. 2B8/16117TT52

II 3 GD

Membranpumpe aus Aluminum und Polypropylen Serie APPB-12 mit doppelter Eingang/Mehrfach Ausgang, Membranen und Kugeln aus Teflon®, Kugelnsitzen aus Edelstahl AISI 316 und Polypropylen und Kugelventile mit Feder

## EINSATZBEREICHE

Luftfahrt, Landwirtschaft, Autoindustrie, Baugewerbe und Strassenbau, Chemische industrie, Schmierstoff-LKWS und Transport, Schifffahrt und Offshore, Schienentransport

## EIGENSCHAFTEN

| | |
|---|---|
| Förderleistung | 50 l/min |
| Verdichtungsverhältnis | 1:1 |
| Kompatible Fluide | Frostschutzmittel und Windschutzscheiben-Reinigungsmittel |
| Material Motor und Innenflansche | Aluminium |
| Material im Kontakt mit dem Fluid | Polypropylen |
| Material Kugelventile | Teflon® |
| Anschluss Luftzufuhr | G 3/8" (f) |
| Anschluss Fluidzufuhr-Fluidauslass | doppelter Eingang/Mehrfach Ausgang G 3/4" (f) x G 1/2" (f) |
| Betriebsdruck | 2 ÷ 6 bar |
| Maximaler Versorgungsdruck | 8 bar |
| Durchschnittlicher Luftverbrauch | 400 l/min |
| Geräuschpegel | 75 dB |
| Temperatur des Fluids | -10 ÷ +65 °C |
| Höchstdurchmesser durchfließender Feststoffe | ø 1,5 mm |
| Absaugventile und Förderleistung | zylindrisch Kugelventil mit feder |

## GESAMTABMESSUNGEN (mm)

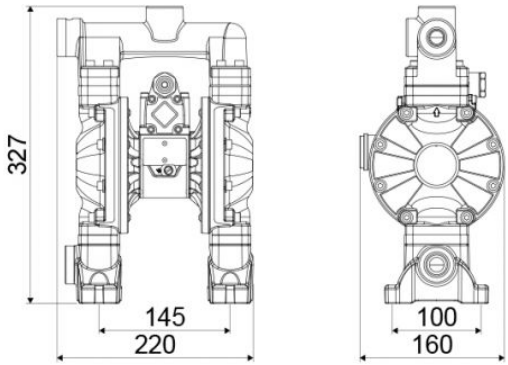

| | |
|---|---|
| Verpackung | N° 1 - 0,015 $m^3$ |
| Gewicht | 7 kg |