**RAASM S.p.a.**
Via Marangoni 33, 36022
S. Zeno di Cassola (VI) Italy
Tel. +39 0424 570891
info@raasm.com

# Art. 3C3/26111TTP

CE Ex II 2 GD

Membranpumpe aus Aluminium Serie AAB-1-9 mit Mehrfach-Ein/Ausgang, Membranen und Kugeln aus Teflon® und Kugelnsitzen aus Polypropylen

## EINSATZBEREICHE

Luftfahrt, Landwirtschaft, Autoindustrie, Baugewerbe und Strassenbau, Chemische industrie, Verarbeitende industry, Bergbau, Schmierstoff-LKWS und Transport, Schifffahrt und Offshore, Schienentransport

## EIGENSCHAFTEN

| | |
|---|---|
| Förderleistung | 150 l/min |
| Verdichtungsverhältnis | 1:1 |
| Höchstdruck | 8 bar |
| Maximale Zyklen pro Minute | 300 cpm |
| Leistung pro Zyklus | 0,590 l |
| Max. Absaughöhe | trockene Säule 5 m - nasse Säule 7,5 m |
| Höchstdurchmesser pumpbarer Feststoffe | 3 mm |
| Max. Betriebstemperatur | 100 °C |
| Geräuschpegel | 75 dB |
| Max. Luftverbrauch | 1,40 $m^3$/min |
| Betriebsdruck | 2 ÷ 6 bar |
| Anschluss Luftzufuhr | G 3/8" (f) |
| Luftanschluss am Auslass (Geräuschdämpfer) | G 1/2" (f) |
| Anschluss Fluideinlass | 4 x G 1" (f) |
| Anschluss Fluidaustritt | 5 x G 1" (f) |

## GESAMTABMESSUNGEN (mm)

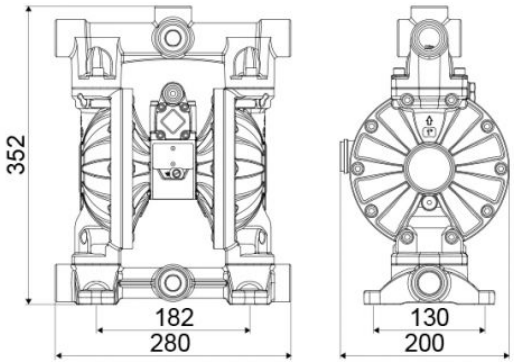

| | |
|---|---|
| Absaugventil und Förderleistung | Kugelventil |
| Membranen | PTFE+Hytrel® |
| Kugeln | PTFE |
| Sitze | Polypropylen |
| Verpackung | N° 1 - 0,03 $m^3$ |
| Bruttogewicht | 13 kg |