RAASM S.p.a.
Via Marangoni 33, 36022
S. Zeno di Cassola (VI) Italy
Tel. +39 0424 570891
info@raasm.com

Art. 64039

Auf Laufwagen verfahrbares Schmierfett-Kit für 50÷60 kg Fässer mit Innen-ø 340÷385 mm, Pumpe R 50:1, Laufwagen Art. 80040 und Fettpistole

EINSATZBEREICHE

Luftfahrt, Landwirtschaft, Autoindustrie, Baugewerbe und Strassenbau, Verarbeitende industry, Bergbau, Schmierstoff-LKWS und Transport, Zentralschmierung, Schienentransport

EIGENSCHAFTEN

Verdichtungsverhältnis	50:1
Förderleistung	1500 g/min
Für Fässer mit einem Innendurchmesser von	340 ÷ 385 mm
Pumpe	Art. 62074
Laufwagen	Art. 80040
Schlauchaufroller oder Abgabeschlauch	Art. 993.504
Pistole	Art. 66888
Fassdeckel	Art. 65385
Membran	Art. 66370
Anschlussschlauch Fett	-
Anschlussschlauch Luft	-
Nippel	Art. 66892
Luftregulierungseinheit	-
Lufthahn mit Schnellkupplung	-
Verpackung	N° 3 - 0,048 m3
Gewicht	21 kg
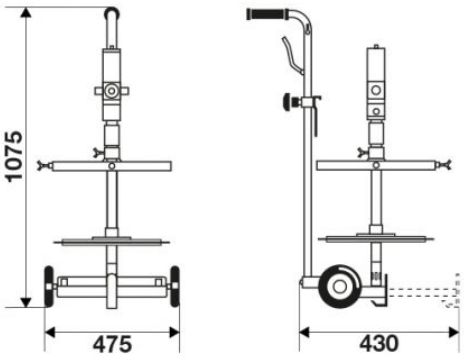
GESAMTABMESSUNGEN (mm)