RAASM S.p.a.
Via Marangoni 33, 36022
S. Zeno di Cassola (VI) Italy
Tel. +39 0424 570891
info@raasm.com

Art. 64070/65

Auf Laufwagen verfahrbares Schmierfett-Kit für 180÷220 kg Fässer mit Innen-ø 550÷600 mm, Pumpe R 65:1, Laufwagen Art. 80200 und Fettpistole

EINSATZBEREICHE

Luftfahrt, Landwirtschaft, Autoindustrie, Baugewerbe und Strassenbau, Verarbeitende industry, Bergbau, Schmierstoff-LKWS und Transport, Schienentransport

EIGENSCHAFTEN

Verdichtungsverhältnis	65:1
Förderleistung	1900 g/min
Für Fässer mit einem Innendurchmesser von	550 ÷ 600 mm
Pumpe	Art. 63095
Laufwagen	Art. 80200
Schlauchaufroller oder Abgabeschlauch	Art. 993.504
Pistole	Art. 66888
Fassdeckel	Art. 65600
Membran	Art. 66590
Anschlussschlauch Fett	-
Anschlussschlauch Luft	-
Nippel	Art. 66892
Luftregulierungseinheit	-
Lufthahn mit Schnellkupplung	-
Verpackung	N° 3 - 0,120 m3
Gewicht	41,7 kg
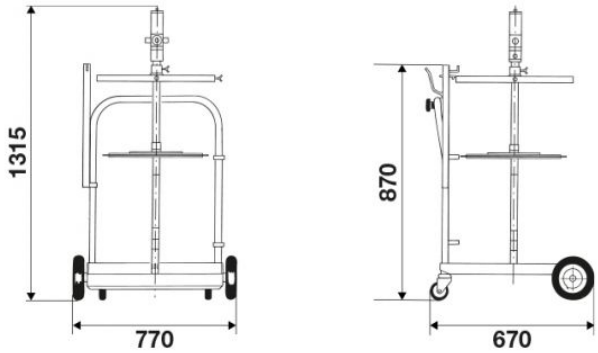
GESAMTABMESSUNGEN (mm)