RAASM S.p.a.
Via Marangoni 33, 36022
S. Zeno di Cassola (VI) Italy
Tel. +39 0424 570891
info@raasm.com

Art. 64000/75

Auf Laufwagen verfahrbares Schmierfett-Kit für 180÷220 kg Fässer mit Innen-ø 550÷600 mm, Pumpe R 75:1, Laufwagen Art. 80201, Schlauchaufroller Art. 8430.501 und Fettpistole

EINSATZBEREICHE

Luftfahrt, Landwirtschaft, Autoindustrie, Baugewerbe und Strassenbau, Verarbeitende industry, Bergbau, Schmierstoff-LKWS und Transport, Schienentransport

EIGENSCHAFTEN

Verdichtungsverhältnis	75:1
Förderleistung	4400 g/min
Für Fässer mit einem Innendurchmesser von	550 ÷ 600 mm
Pumpe	Art. 116F/751
Laufwagen	Art. 80201
Schlauchaufroller oder Abgabeschlauch	Art. 8430.501
Pistole	Art. 66889
Fassdeckel	Art. 10/50
Membran	Art. 10/60
Anschlussschlauch Fett	Art. 995.702
Anschlussschlauch Luft	-
Nippel	Art. 38072
Luftregulierungseinheit	-
Lufthahn mit Schnellkupplung	-
Verpackung	N° 4 - 0,285 m3
Gewicht	102 kg
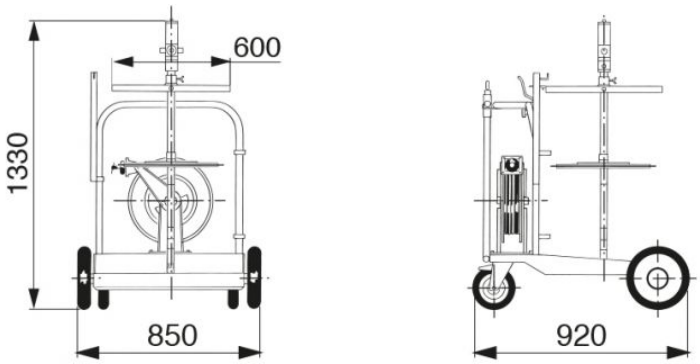
GESAMTABMESSUNGEN (mm)