RAASM S.p.a.
Via Marangoni 33, 36022
S. Zeno di Cassola (VI) Italy
Tel. +39 0424 570891
info@raasm.com

Art. 64195

Tragbares Schmierfett-Kit für 180÷220 kg Fässer mit Innen-ø 550÷600 mm, Pumpe R 50:1 und Fettpistole

EINSATZBEREICHE

Luftfahrt, Landwirtschaft, Baugewerbe und Strassenbau, Verarbeitende industry, Bergbau, Schmierstoff-LKWS und Transport, Zentralschmierung, Schienentransport

EIGENSCHAFTEN

Verdichtungsverhältnis	50:1
Förderleistung	1500 g/min
Für Fässer mit einem Innendurchmesser von	550 ÷ 600 mm
Pumpe	Art. 62095
Laufwagen	-
Schlauchaufroller oder Abgabeschlauch	Art. 993.504
Pistole	Art. 66888
Fassdeckel	Art. 65600
Membran	Art. 66590
Anschlussschlauch Fett	-
Anschlussschlauch Luft	Art. 993.202
Nippel	Art. 66892
Luftregulierungseinheit	Art. 37801
Lufthahn mit Schnellkupplung	Art. 37805
Verpackung	N° 2 - 0,060 m3
Gewicht	21 kg
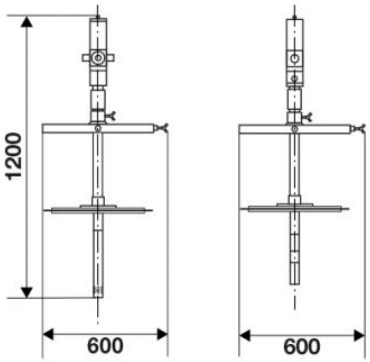
GESAMTABMESSUNGEN (mm)